bodenschatz

Cestino doccia con tergi vetro, BA59SM172

Serie	Signa
Tipo	Portasapone a cestino
Materiale	nero opaco
Altezza cestino cm	27 x 11.8 x (H) 6 cm
Sanitas-Troesch N.	4134 605 535
Team N.	512292 629

Descrizione del prodotto

SIGNA cestino doccia nero opaco, con tergi vetro, portasapone e gancio multi, Montaggio Adesio per incollaggio o foratura, incl. materiale di fissaggio (senza adesivo), quantità riempimento adesivo: 2.4 ml SikaFast

Immagine del prodotto

Disegno tecnico

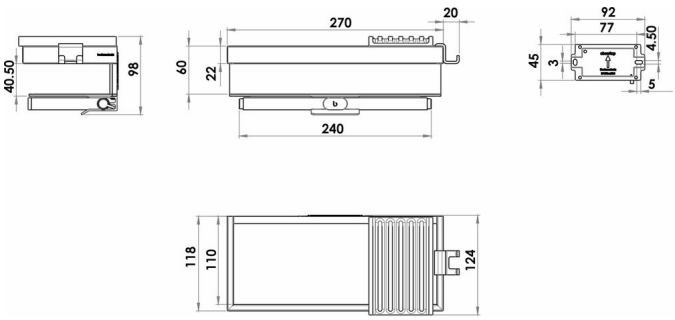

Istruzioni per la cura

Vedi sotto bodenschatz.ch/it-ch/service/pulizia-cura/

Ricambi e accessori

BA40IN840 / 108364	Set di viti senza testa

BA40IN906 / 108401	Set montaggio viti testa bombata p.forare PortaAsc
BA40XX066 / 107704	Gomma di ricambio per i tergi vetro per doccia
BA40XX600 / 106485	Starter Kit cartuccia adesivo 50 ml
BA40XX610 / 106581	Valigia adesivo cartuccia adesivo 50 ml
BA40XX612 / 106603	Starter Kit con cartuccia adesivo 50 ml
BA40XX632 / 107698	Working Kit Mini doppia siringa adesiva 10 ml
BA40XX640 / 109037	Working Kit Pulizia di base
BA59SM401 / 108914	Tergi vetro doccia per cestino doccia
BA59SM408 / 108917	Gancio multifunzionale per cestino doccia
BA59SM804 / 108901	Portasapone per cestino doccia
BA59SM816 / 108922	Ripiano per cestino doccia
BA59SM832 / 108915	Placca decorativa per tergi vetro doccia
BA59XX407 / 108900	Gancio per tergi vetro doccia
BA59XX824 / 108893	Flangia murale per cestino doccia