bodenschatz

Portacarta di riserva, BA59SM252

Serie	Signa
Tipo	Portacarta di riserva
Materiale	nero opaco
Sanitas-Troesch N.	4134 629 535
Team N.	512299 629

Descrizione del prodotto

SIGNA portacarta di riserva nero opaco, sporgenza 11.9 cm, Montaggio Adesio per incollaggio o foratura, incl. materiale di fissaggio (senza adesivo), quantità riempimento adesivo: 0.5 ml SikaFast

Immagine del prodotto

Disegno tecnico

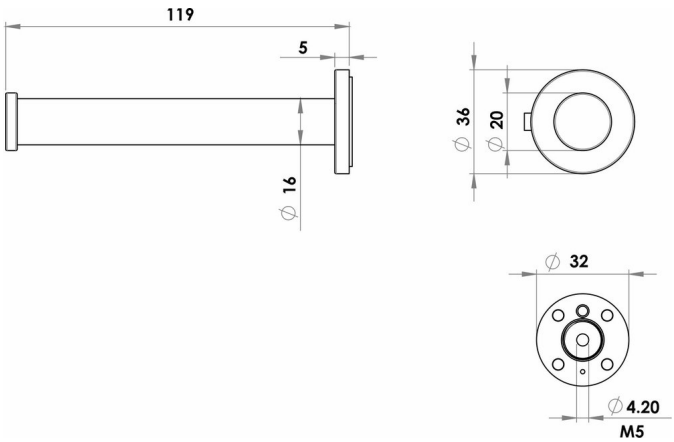

Istruzioni per la cura

Vedi sotto bodenschatz.ch/it-ch/service/pulizia-cura/

Ricambi e accessori

BA40IN906 / 108401	Set montaggio viti testa bombata p.forare PortaAsc
BA40XX600 / 106485	Starter Kit cartuccia adesivo 50 ml

BA40XX610 / 106581	Valigia adesivo cartuccia adesivo 50 ml
BA40XX612 / 106603	Starter Kit con cartuccia adesivo 50 ml
BA40XX632 / 107698	Working Kit Mini doppia siringa adesiva 10 ml
BA40XX640 / 109037	Working Kit Pulizia di base
BA59XX826 / 108892	Flangia murale per portacarta di riserva/gancio