bodenschatz

Distributore di sapone Savonette, BA26VC125

Serie	Chic 07
Tipo	Portasapone et distributore di sapone
Materiale	cromato
Contenuto l	length-0,3 l
Colore	vetro trasparente
Richner-Nr.	1615242
Sanitas-Troesch N.	4131 247 501
Team N.	511033 000

Descrizione del prodotto

CHIC07 Distributore di sapone Savonette

Immagine del prodotto

Disegno tecnico

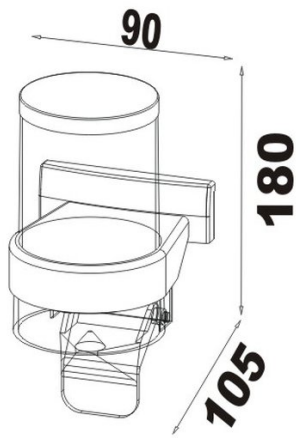

Istruzioni per la cura

Vedi sotto bodenschatz.ch/it-ch/service/pulizia-cura/

Ricambi e accessori

BA26XX821 / 103029	Flangia murale di plastica
BA40IN905 / 101470	Set per montaggio viti testa bombata a forare
BA40VC880 / 101071	Coperchio per distributore di sapone SAVONNETTE
BA40XX881 / 101126	contenitore per distributori di sapone SAVONETTE
BA40XX884 / 101128	Pompa per distributori di sapone SAVONETTE
BA40XX885 / 101129	Membrana per distributori di sapone SAVONETTE
BA40XX886 / 101130	Leva per distributori di sapone Savonette