bodenschatz

Portasapone, BA26VC121

Serie	Chic 07
Tipo	Portasapone et distributore di sapone
Materiale	cromato
Altezza cestino cm	length-3.75 cm
Colore	vetro trasparente
Richner-Nr.	1615240
Sanitas-Troesch N.	4131 241 501
Team N.	511031 000

Descrizione del prodotto

CHIC07 Portasapone con vetro trasparente

Immagine del prodotto

Disegno tecnico

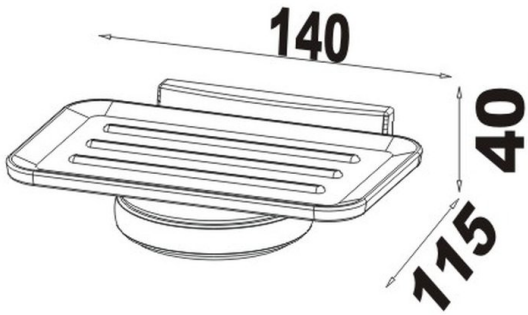

Istruzioni per la cura

Vedi sotto bodenschatz.ch/it-ch/service/pulizia-cura/

Ricambi e accessori

BA26XX821 / 103029	Flangia murale di plastica
BA26XX828 / 104200	Inserto di plastica
BA40IN905 / 101470	Set per montaggio viti testa bombata a forare
BA40XX995 / 103639	Portasapone trasparente