bodenschatz

Portacarta con coperchio, BA50VC151

Serie	Nandro
Tipo	Portacarta
Richner-Nr.	01752411
Sanitas-Troesch N.	4133 361 501
Team N.	511861 501

Descrizione del prodotto

NANDRO Portacarta con coperchio

Immagine del prodotto

Disegno tecnico

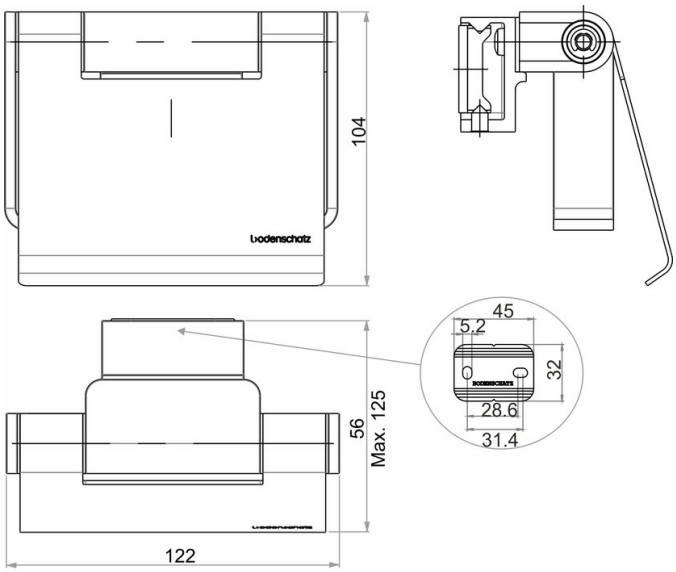

Istruzioni per la cura

Vedi sotto bodenschatz.ch/it-ch/service/pulizia-cura/

Ricambi e accessori

BA40IN840 / 108364	Set di viti senza testa
BA40IN905 / 101470	Set per montaggio viti testa bombata a forare
BA51XX821 / 103352	Flangia murale