bodenschatz

Portasalviette, BA26VC141

Serie	Chic 07
Tipo	Portasciugamani e anelli asciugamano
Materiale	cromato
Lunghezza cm	40
Richner-Nr.	1615232
Sanitas-Troesch N.	4131 226 501
Team N.	511021 000

Descrizione del prodotto

CHIC07 Portasalviette con due bracci girevoli, 40 cm

Immagine del prodotto

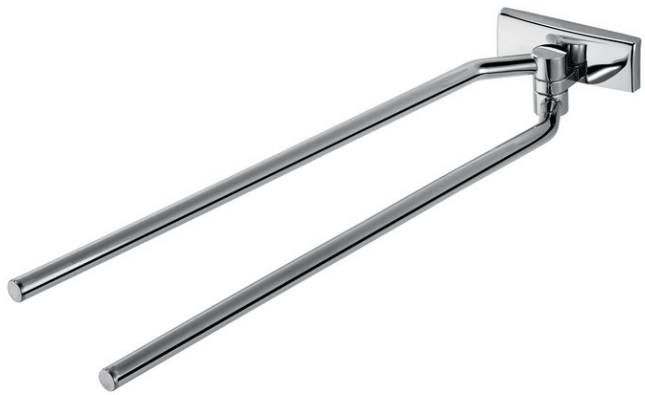

Disegno tecnico

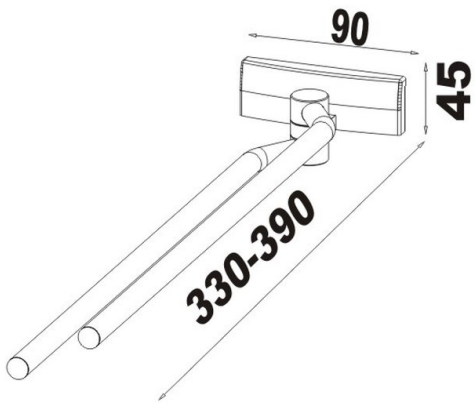

Istruzioni per la cura

Vedi sotto bodenschatz.ch/it-ch/service/pulizia-cura/

Ricambi e accessori

BA40IN905 / 101470	Set per montaggio viti testa bombata a forare