bodenschatz

Portabicchieri doppio con distributore di sapone, BA54WS113

Serie	Creativa
Tipo	Porta bicchiere et porta bicchiere doppio
Materiale	bianco
Contenuto l	0.2
Richner-Nr.	01753947
Sanitas-Troesch N.	4133 452 100
Team N.	511939 100

Descrizione del prodotto

CREATIVA Portabicchieri doppio con distributore di sapone, bianco, vetro trasparente

Immagine del prodotto

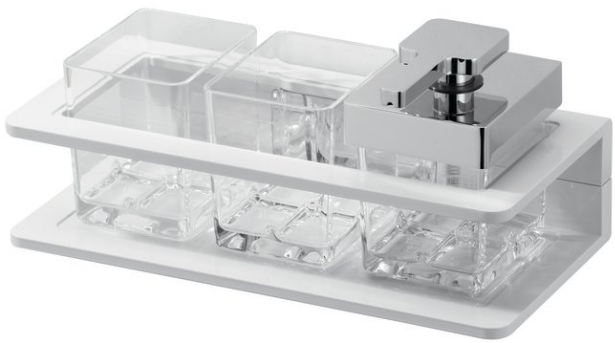

Disegno tecnico

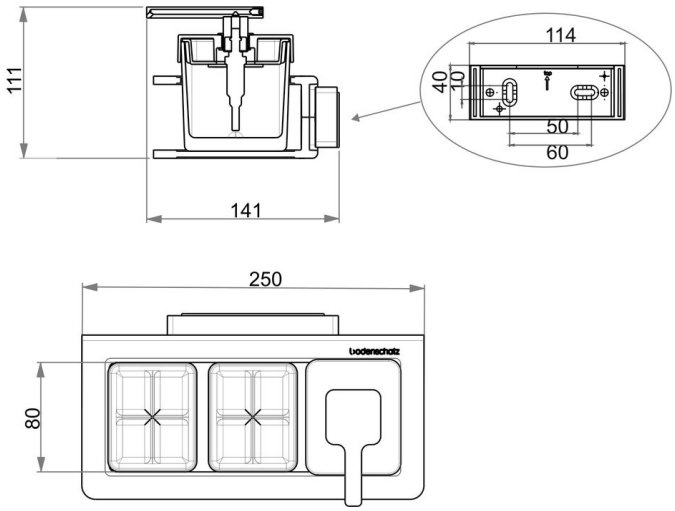

Istruzioni per la cura

Vedi sotto bodenschatz.ch/it-ch/service/pulizia-cura/

Ricambi e accessori

BA40XX005 / 103501	Corpo pompa di ricambio

BA40XX890 / 109026	Steigrohr zu Seifenspender
BA54VC831 / 103889	Pompa per distributore di sapone
BA54XX801 / 104045	Bicchiere e contenitore per distributori di sapone
BA54XX821 / 103779	Flangia murale di plastica
BA81XX904 / 102806	Set svasata piana per montaggio a forare