bodenschatz

§§ MIRA WC-Papierhalter mit Deckel, BA19VC151

Serie	Mira
Tipo	Portacarta
Richner-Nr.	1615762
Sanitas-Troesch N.	4131 361 501
Team N.	512761 000

Descrizione del prodotto

MIRA Portacarta senza parte decorativa

Immagine del prodotto

Disegno tecnico

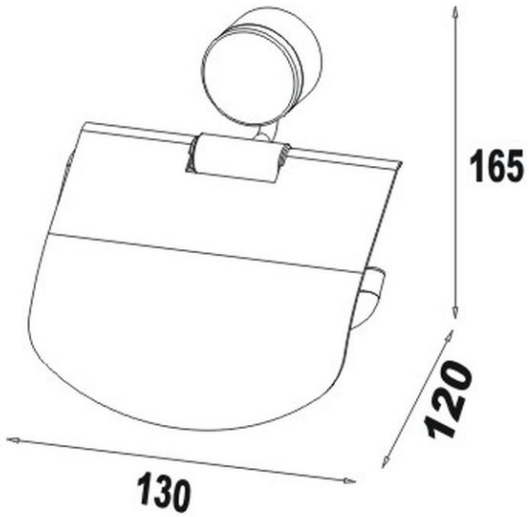

Istruzioni per la cura

Vedi sotto bodenschatz.ch/it-ch/service/pulizia-cura/

Ricambi e accessori

BA40IN905 / 101470	Set per montaggio viti testa bombata a forare
BA19VC831 / 102640	Placca decorativa