bodenschatz

§§ RIVA Seifenspender Mattglas , BA38VC225

Serie	Riva
Tipo	Portasapone et distributore di sapone
Materiale	cromato
Colore	vetro opaco
Richner-Nr.	1615712
Sanitas-Troesch N.	4133 247 501
Team N.	512638 000

Descrizione del prodotto

RIVA Distributore di sapone opaco

Immagine del prodotto

Disegno tecnico

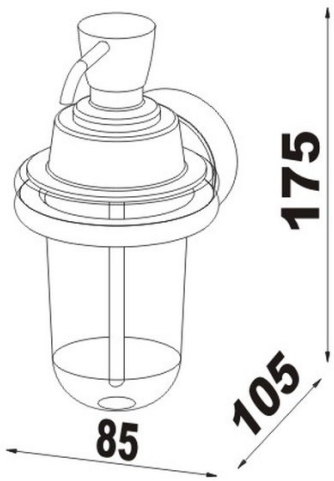

Istruzioni per la cura

Vedi sotto bodenschatz.ch/it-ch/service/pulizia-cura/

Ricambi e accessori

BA38XX802 / 103024	Bicchiere opaco

BA38XX827 / 101837	Contenitore per distributore
BA38XX832 / 102913	Inserto di plastica
BA40IN905 / 101470	Set per montaggio viti testa bombata a forare
BA40VC831 / 101064	Pompa per distributori di sapone
BA40XX005 / 103501	Corpo pompa di ricambio
BA40XX890 / 109026	Steigrohr zu Seifenspender