bodenschatz

RIVA Seifenspender mit Glashalter kombi Klarglas, BA38VC127

Serie	Riva
Tipo	Portasapone et distributore di sapone
Materiale	cromato
Colore	vetro trasparente
Richner-Nr.	1615715
Team N.	512641 000

Descrizione del prodotto

RIVA Combinazione di distributore di sapone con portabicchiere, trasparente

Immagine del prodotto

Disegno tecnico

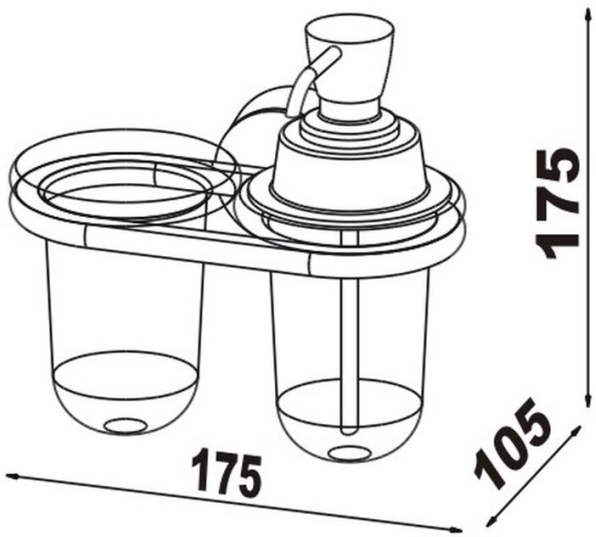

Istruzioni per la cura

Vedi sotto bodenschatz.ch/it-ch/service/pulizia-cura/

Ricambi e accessori

BA38XX801 / 103023	Bicchiere trasparente
BA38XX826 / 101836	Contenitore per distributore di sapone

BA38XX832 / 102913	Inserto di plastica
BA40IN905 / 101470	Set per montaggio viti testa bombata a forare
BA40VC831 / 101064	Pompa per distributori di sapone
BA40XX005 / 103501	Corpo pompa di ricambio
BA40XX890 / 109026	Steigrohr zu Seifenspender