bodenschatz

Portasalviette VILLEROY & BOCH destra, BA40VC344

Serie	Assortimento universale
Tipo	Portasciugamani e anelli asciugamano
Materiale	cromato
Esecuzione	32 cm, diritto
Richner-Nr.	01620899
Sanitas-Troesch N.	4533 132 501
Team N.	563013 501

Descrizione del prodotto

BODENSCHATZ Portasalviette a destra, S 320mm lateralmente 158/207mm, supporto ruotabile di 180 per lavabi (vedi matrice d'uso) V&B: ECCO/MAGNUM/BASIC, LAUFEN: TRAISEN 50x32cm/ GALLERY 55x46/ 60x50/ 65x53/ 81x52 cm

Immagine del prodotto

Disegno tecnico

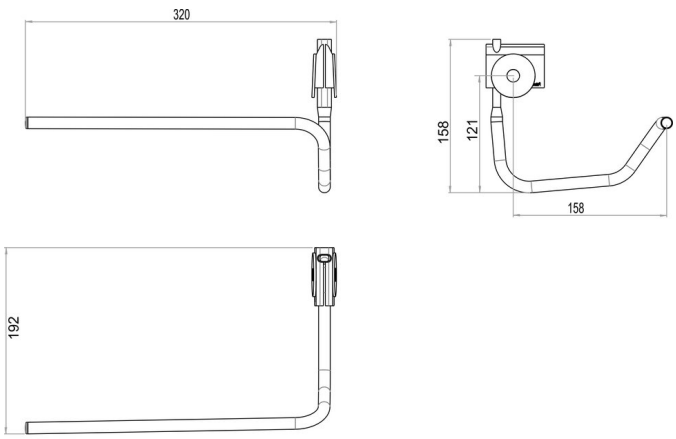

Istruzioni per la cura

Vedi sotto bodenschatz.ch/it-ch/service/pulizia-cura/

Ricambi e accessori

BA40XX052 / 101103	Rondella metallica per Porta asciugamani LAUFEN
BA40XX053 / 101104	Rondella di plastica per Porta asciugamani V&B
BA40XX055 / 100730	Rosetta di chiusura per portasalv. LAUFEN + V&B
BA40XX056 / 101107	Supporto di plastica per portasalv. Laufen + V&B