bodenschatz

Portasapone opaco, BA55VC122

Serie	Dolano New
Tipo	Portasapone et distributore di sapone
Materiale	cromato
Colore	vetro opaco
Richner-Nr.	01777290
Sanitas-Troesch N.	4132 741 501
Team N.	511432 501

Descrizione del prodotto

DOLANO NEW Portasapone, vetro opaco

Immagine del prodotto

Disegno tecnico

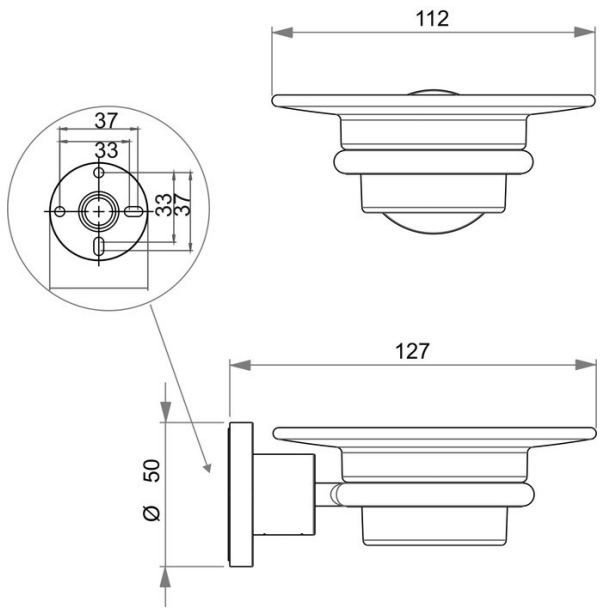

Istruzioni per la cura

Vedi sotto bodenschatz.ch/it-ch/service/pulizia-cura/

Ricambi e accessori

BA40IN905 / 101470	Set per montaggio viti testa bombata a forare

BA55XX806 / 104154	Portasapone opaco
BA55XX826 / 104095	Inserto di plastica