bodenschatz

Portabicchieri da appoggio, BA55VC114

Serie	Dolano New
Tipo	Porta bicchiere et porta bicchiere doppio
Materiale	cromato
Colore	vetro opaco
Richner-Nr.	01777300
Sanitas-Troesch N.	4132 753 501
Team N.	511442 501

Descrizione del prodotto

DOLANO NEW Portabicchieri da appoggio, vetro opaco

Immagine del prodotto

Disegno tecnico

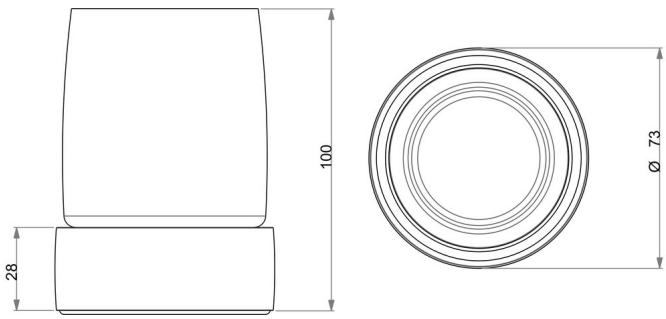

Istruzioni per la cura

Vedi sotto bodenschatz.ch/it-ch/service/pulizia-cura/

Ricambi e accessori

BA16XX802 / 100716	Bicchiere opaco

BA55XX826 / 104095 Inserto di plastica