bodenschatz

Modulo elettrico standard DE, BA54SW196

Serie	Creativa
Tipo	Assortimento universale
Materiale	nero

Descrizione del prodotto

CREATIVA Modulo elettrico standard DE a sei prese, modulo ripiano, box portaoggetti, porta asciugacapelli altezza: 49 cm, larghezza 25 cm, profondità 21 cm, nero

Immagine del prodotto

Disegno tecnico

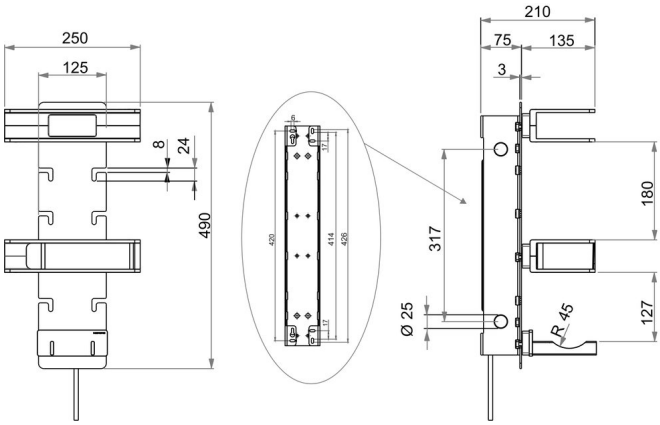

Istruzioni per la cura

Vedi sotto bodenschatz.ch/it-ch/service/pulizia-cura/

Ricambi e accessori

BA54XX821 / 103779	Flangia murale di plastica
BA54SW193 / 104025	Modulo ripiano per modulo elettrico
BA54SW195 / 104029	Porta asciugacapelli per modulo elettrico
BA54SW890 / 103795	Scatola portaoggetti / salviette umide