bodenschatz

Portabicchieri trasparente, BA86VC111

Serie	
Tipo	Porta bicchiere et porta bicchiere doppio
Materiale	cromato
Colore	vetro trasparente
Richner-Nr.	01800441
Team N.	591341 000

Descrizione del prodotto

ProCasa Tre Portabicchieri semplice, vetro trasparente

Immagine del prodotto

Disegno tecnico

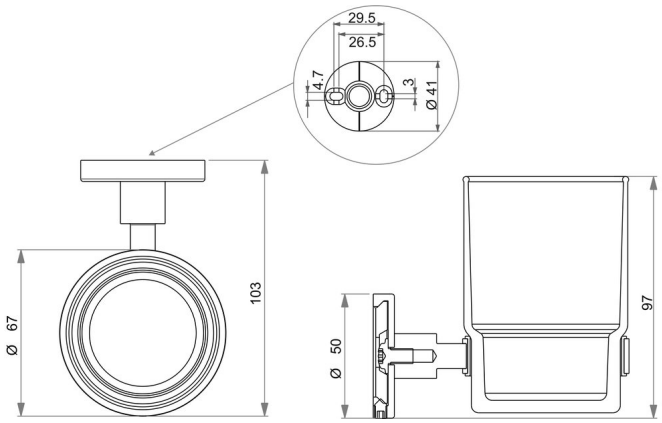

Istruzioni per la cura

Vedi sotto bodenschatz.ch/it-ch/service/pulizia-cura/

Ricambi e accessori

BA19XX801 / 101962	Bicchiere trasparente
BA40IN840 / 108364	Set di viti senza testa

BA81XX826 / 102789	Inserto di plastica
BA81XX904 / 102806	Set svasata piana per montaggio a forare
BA86XX821 / 104302	Flangia murale