bodenschatz

Distributore di sapone, BA86VC126

Serie	
Tipo	Portasapone et distributore di sapone
Materiale	cromato
Colore	vetro opaco
Richner-Nr.	1800438
Team N.	591336 000

Descrizione del prodotto

ProCasa Tre distributore di sapone, vetro opaco

Immagine del prodotto

Disegno tecnico

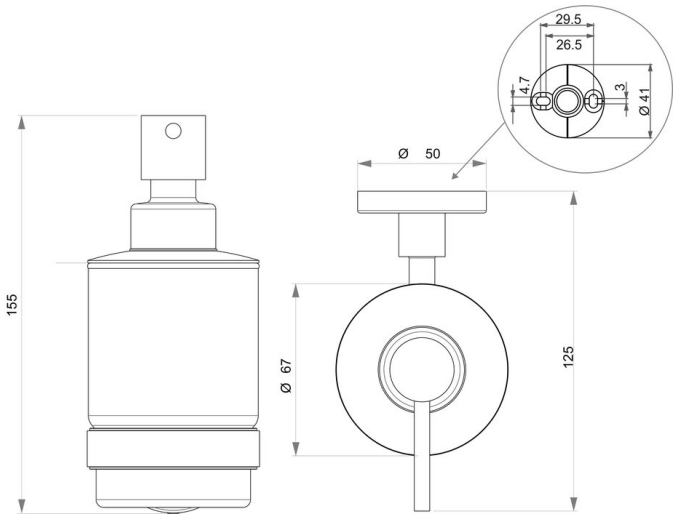

Istruzioni per la cura

Vedi sotto bodenschatz.ch/it-ch/service/pulizia-cura/

Ricambi e accessori

BA19XX802 / 108990	Bicchiere opaco
BA40IN840 / 108364	Set di viti senza testa

BA40XX006 / 103502	Corpo pompa di ricambio
BA40XX890 / 109026	Steigrohr zu Seifenspender
BA56VC831 / 104401	Pompa per distributori di sapone
BA56VC880 / 104402	Coperchio per distributore di sapone con inserto
BA56XX833 / 104307	Guarnizione ad anello
BA56XX882 / 104441	Contenitore per distributore di sapone
BA81XX827 / 102977	Inserto di plastica
BA81XX904 / 102806	Set svasata piana per montaggio a forare
BA86XX821 / 104302	Flangia murale