bodenschatz

Kit spazzola WC con coperchio, BA54SW154

Serie	Creativa
Tipo	Portaspazzola
Materiale	nero
Esecuzione	con coperchio
Richner-Nr.	01777322
Sanitas-Troesch N.	4133 469 544
Team N.	511964 350

Descrizione del prodotto

CREATIVA Kit spazzola WC con coperchio, nero, vetro opaco

Immagine del prodotto

Disegno tecnico

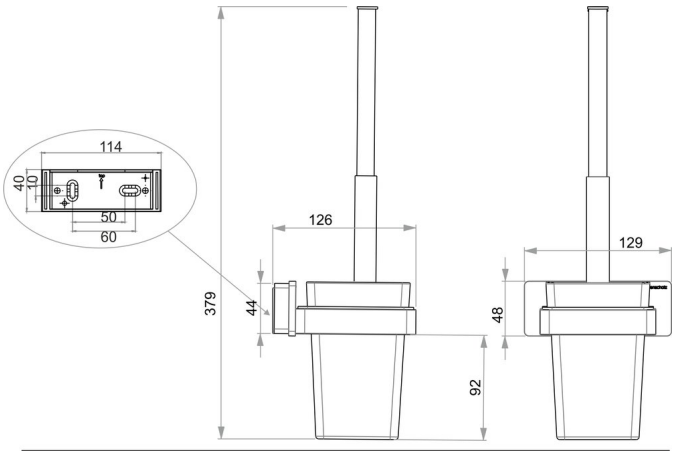

Istruzioni per la cura

Vedi sotto bodenschatz.ch/it-ch/service/pulizia-cura/

Ricambi e accessori

BA40VC862 / 102717	Spazzola senza coperchio

BA40XX863 / 102754	Testina per spazzola WC nero
BA51VC856 / 103457	Spazzola con coperchio
BA51XX830 / 103287	Inserto di plastica per kit spazzola WC
BA51XX860 / 103034	Vetro per Kit spazzola WC
BA54XX821 / 103779	Flangia murale di plastica
BA81XX904 / 102806	Set svasata piana per montaggio a forare