bodenschatz

Kit spazzola WC con coperchio, BA86VC154

Serie	
Tipo	Portaspazzola
Materiale	cromato
Esecuzione	con coperchio
Colore	vetro opaco
Richner-Nr.	01800451
Team N.	591366 000

Descrizione del prodotto

UNIVERSAL Kit spazzola WC con coperchio, vetro opaco, cromato

Immagine del prodotto

Disegno tecnico

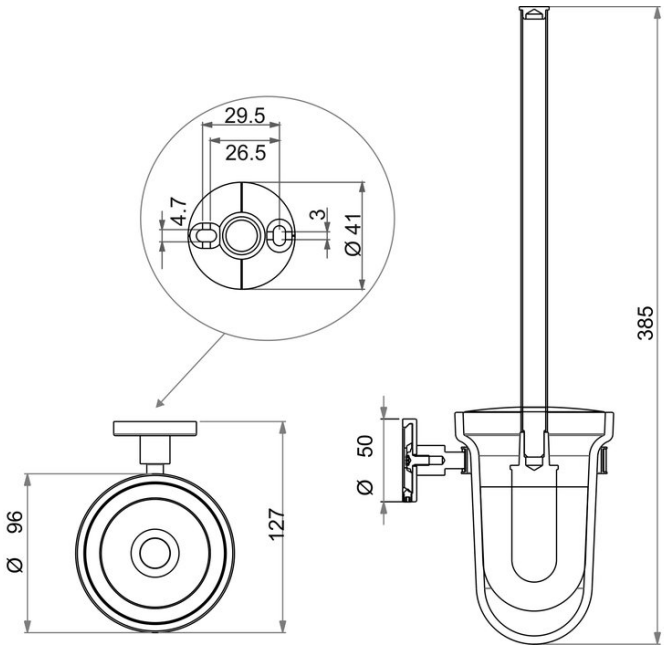

Istruzioni per la cura

Vedi sotto bodenschatz.ch/it-ch/service/pulizia-cura/

Ricambi e accessori

BA40IN840 / 108364	Set di viti senza testa

BA40VC856 / 102859	Spazzola WC con coperchio
BA40VC862 / 102717	Spazzola senza coperchio
BA40XX861 / 102716	Bicchiere per Kit spazzola WC
BA40XX863 / 102754	Testina per spazzola WC nero
BA81XX830 / 102790	Kunststoffeinlage zu Bürstengarnitur VELA NEW / Livio
BA81XX904 / 102806	Set svasata piana per montaggio a forare
BA86XX821 / 104302	Flangia murale