bodenschatz

Box portaoggetti per modulo elettrico , BA54WS194

Serie	Creativa
Tipo	Assortimento universale
Materiale	bianco
Richner-Nr.	01749511
Sanitas-Troesch N.	4922 213 100
Team N.	051212 100

Descrizione del prodotto

CREATIVA Box portaoggetti per modulo elettrico, incl. set viti, bianco

Immagine del prodotto

Disegno tecnico

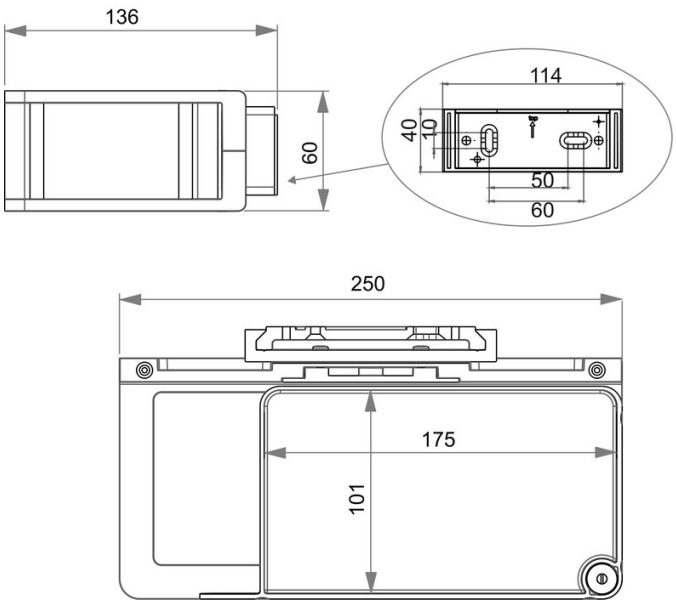

Istruzioni per la cura

Vedi sotto bodenschatz.ch/it-ch/service/pulizia-cura/

Ricambi e accessori

BA54XX821 / 103779	Flangia murale di plastica
BA54WS890 / 103782	Box portaoggetti / per salviette umide