bodenschatz

Appoggiapiedi con corrimano, BA56VC162

Serie	Lindo
Tipo	Manglione d'appoggio et corrimano
Richner-Nr.	01807151
Sanitas-Troesch N.	4133 792 501
Team N.	511621 501

Descrizione del prodotto

LINDO Appoggiapiedi con maniglia

Immagine del prodotto

Disegno tecnico

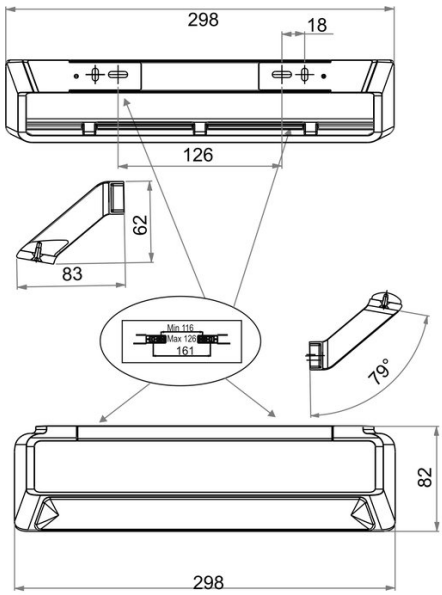

Istruzioni per la cura

Vedi sotto bodenschatz.ch/it-ch/service/pulizia-cura/

Ricambi e accessori

BA56VC833 / 104347	Copertura per corrimano et appoggiapiedi