bodenschatz

Portacarta WC Basic a destra, a chiave estraibile, BA40VC453

Serie	Assortimento universale
Tipo	Portacarta
Materiale	cromato
Apertura	destra
Richner-Nr.	01730560
Sanitas-Troesch N.	4541 133 501
Team N.	566014 501

Descrizione del prodotto

BODENSCHATZ PortacartaWC BASIC a destra a chiave estraibile

Immagine del prodotto

Disegno tecnico

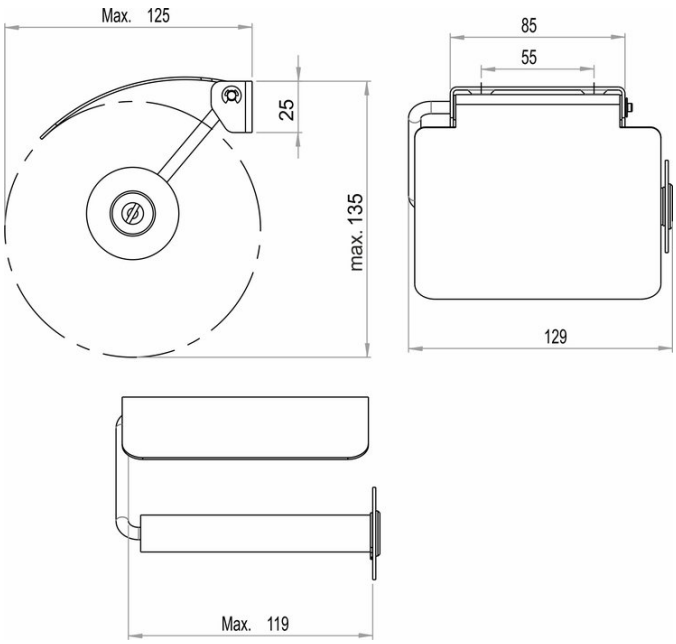

Istruzioni per la cura

Vedi sotto bodenschatz.ch/it-ch/service/pulizia-cura/

Ricambi e accessori

BA40IN905 / 101470	Set per montaggio viti testa bombata a forare