bodenschatz

Asta da doccia, modello U, BA90VC021

Serie	Aste da doccia e guide di tenda doccia
Tipo	Guida di tenda doccia et asta da doccia
Materiale	cromato
Lunghezza cm	80 x 80 x 80
Richner-Nr.	4454730
Sanitas-Troesch N.	1715 311 501
Team N.	171321 501

Descrizione del prodotto

BODENSCHATZ Asta da doccia modello U, 80 x 80 x 80 cm D 2 cm, fissaggio nascosto, ottone cromato Supporto a soffitto consigliato

Immagine del prodotto

Disegno tecnico

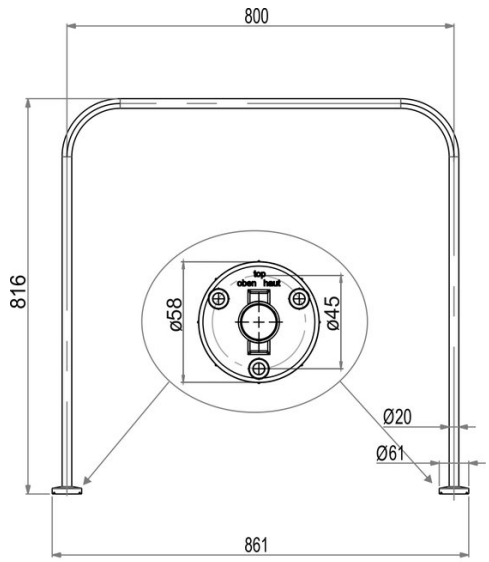

Istruzioni per la cura

Vedi sotto bodenschatz.ch/it-ch/service/pulizia-cura/

Ricambi e accessori

BA40IN840 / 108364	Set di viti senza testa
BA81XX904 / 102806	Set svasata piana per montaggio a forare
BA90VC035 / 104506	Set di fissaggio parete, per asta da doccia
BA90VC036 / 104505	Supporto al plafone, per asta da doccia
BA90VC037 / 104559	Supporto al plafone per asta da doccia
BA90WS053 / 104529	Anello per asta da doccia
BA93WS240K / 109275	Tenda da doccia
BA93WS240L / 109276	Tenda da doccia