bodenschatz

Asta da doccia, quarto di cerchio, , BA90VC032

Serie	Aste da doccia e guide di tenda doccia
Tipo	Guida di tenda doccia et asta da doccia
Materiale	cromato
Lunghezza cm	90 x 90
Richner-Nr.	4454735
Sanitas-Troesch N.	1716 312 501
Team N.	171332 501

Descrizione del prodotto

BODENSCHATZ Asta da doccia, quarto di cerchio, 90 x 90 cm accorciabile, D 2 cm, fissaggio nascosto, ottone cromato Supporto a soffitto consigliato

Immagine del prodotto

Disegno tecnico

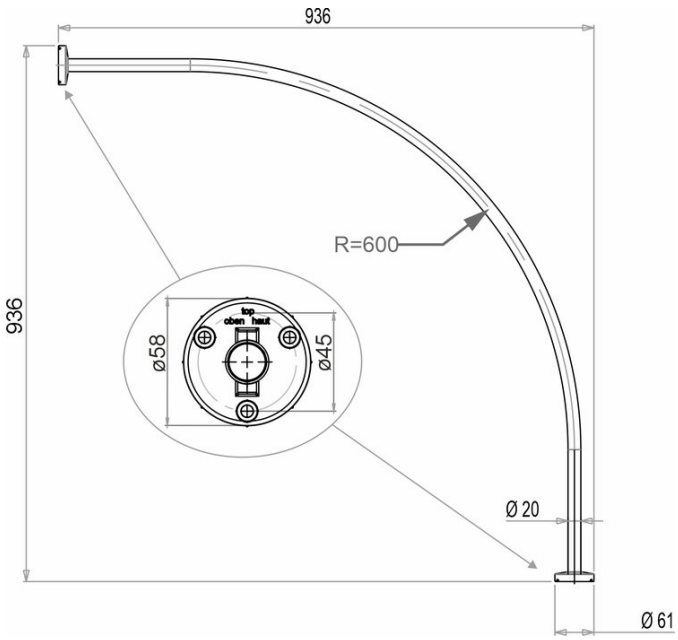

Istruzioni per la cura

Vedi sotto bodenschatz.ch/it-ch/service/pulizia-cura/

Ricambi e accessori

BA40IN840 / 108364	Set di viti senza testa
BA81XX904 / 102806	Set svasata piana per montaggio a forare
BA90VC034.1 / 109357	Set di fissaggio parete, per asta da doccia
BA90VC035 / 104506	Set di fissaggio parete, per asta da doccia
BA90VC036 / 104505	Supporto al plafone, per asta da doccia
BA90VC037 / 104559	Supporto al plafone per asta da doccia
BA90WS053 / 104529	Anello per asta da doccia
BA93WS240K / 109275	Tenda da doccia lunghezza 180 cm (altezza)
BA93WS240L / 109276	Tenda da doccia lunghezza 200 cm (altezza)