bodenschatz

Guida della tenda doccia, modello L, BA91VC012

Serie	Aste da doccia e guide di tenda doccia
Tipo	Guida di tenda doccia et asta da doccia
Materiale	cromato
Lunghezza cm	90 x 90
Richner-Nr.	4454745
Sanitas-Troesch N.	1713 302 501
Team N.	171352 501

Descrizione del prodotto

BODENSCHATZ Guida della tenda doccia, modello L, 90 x 90 cm, 12 cursori, materiale di montaggio, alluminio Supporto a soffitto consigliato

Immagine del prodotto

Disegno tecnico

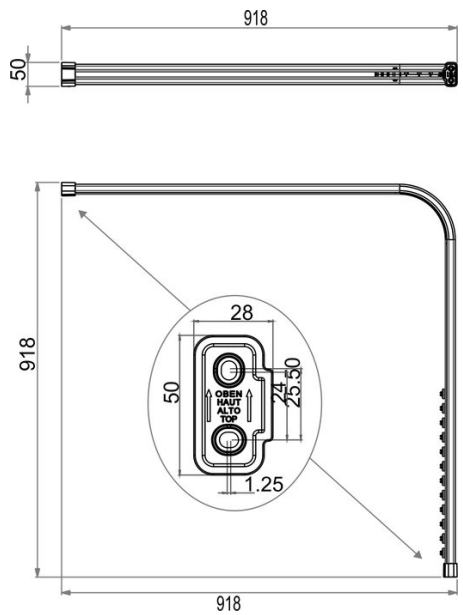

Istruzioni per la cura

Vedi sotto bodenschatz.ch/it-ch/service/pulizia-cura/

Ricambi e accessori

BA40IN905 / 101470	Set per montaggio viti testa bombata a forare
BA91SM052 / 109254	Cursori per guida della tenda da doccia
BA91VC037 / 104527	Supporto da soffitto per guida d. tenda da doccia
BA91VC038 / 106430	Supporto da soffitto per guida d. tenda da doccia
BA91VC039 / 106427	Supporto da soffitto per guida d. tenda da doccia
BA91VC045 / 108983	Tubo di prolunga per guida da tenda doccia
BA91VC055 / 105581	Set di fissaggio parete per guida d.tenda doccia
BA91VC055.1 / 109283	Set di fissaggio parete per guida d.tenda doccia
BA91WS052 / 104530	Cursori per guida della tenda da doccia
BA91WS054 / 108530	Adattatore angolare Guida-tendadoccia,Suppsoffitto
BA91WS059 / 104751	Comune per guida della tenda doccia speciale
BA93WS180K / 109273	Tenda da doccia lunghezza 180 cm (altezza)
BA93WS180L / 109274	Tenda da doccia lunghezza 200 cm (altezza)