bodenschatz

Guida della tenda doccia, modello L, BA91WS019

Serie	Aste da doccia e guide di tenda doccia
Tipo	Guida di tenda doccia et asta da doccia
Materiale	bianco
Lunghezza cm	180 x 80
Richner-Nr.	4454749
Sanitas-Troesch N.	1713 312 100
Team N.	171355 100

Descrizione del prodotto

BODENSCHATZ Guida della tenda doccia, modello L, 180 x 80 cm, accorciabile, alluminio, 24 cursori, materiale di montaggio Supporto a soffitto consigliato

Immagine del prodotto

Disegno tecnico

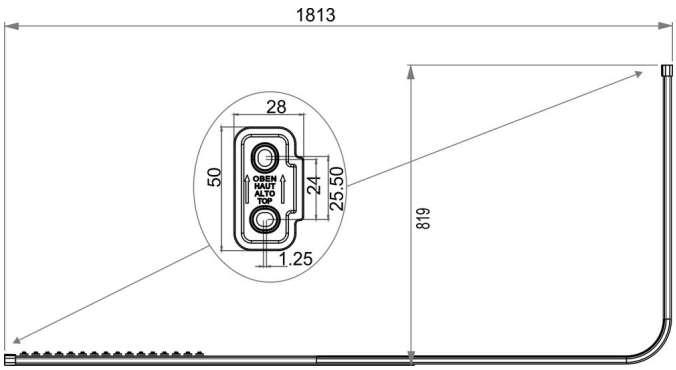

Istruzioni per la cura

Vedi sotto bodenschatz.ch/it-ch/service/pulizia-cura/

Ricambi e accessori

BA40IN905 / 101470	Set per montaggio viti testa bombata a forare
BA91WS037 / 104526	Supporto da soffitto per guida d.tenda da doccia
BA91WS038 / 105368	Supporto da soffitto per guida d. tenda da doccia
BA91WS039 / 106423	Supporto da soffitto per guida d. tenda da doccia
BA91WS045 / 105579	Tubo di prolunga per guida da tenda doccia
BA91WS052 / 104530	Cursori per guida della tenda da doccia
BA91WS053 / 108994	Gomito di connessione p. guida d.tenda doccia
BA91WS054 / 108530	Adattatore angolare Guida-tendadoccia,Suppsoffitto
BA91WS055 / 104831	Set di fissaggio parete per guida d.tenda doccia
BA91WS055.1 / 109282	Set di fissaggio parete per guida d.tenda doccia
BA91WS057 / 104750	Gomito di connessione p. guida d.tenda doccia
BA91WS059 / 104751	Comune per guida della tenda doccia speciale
BA91WS060 / 108995	Tubo di prolunga per guida d.tenda doc. speciale
BA91WS061 / 107381	Tubo di prolunga per guida d.tenda doc. speciale
BA91WS062 / 107379	Tubo di prolunga per guida d.tenda doc. speciale
BA91WS063 / 107377	Tubo di prolunga per guida d.tenda doc. speciale
BA91WS068 / 104749	Tubo di prolunga per guida da tenda doccia
BA93WSPLMK / 109279	Tenda da doccia lunghezza 180 cm (altezza)
BA93WSPLML / 109280	Tenda da doccia lunghezza 200 cm (altezza)