bodenschatz

Porta asciugamani, BA56VC102

Serie	Lindo
Tipo	Porta-asciugamano
Materiale	cromato
Lunghezza cm	80
Richner-Nr.	01807132
Sanitas-Troesch N.	4133 712 501
Team N.	511602 501

Descrizione del prodotto

LINDO Porta asciugamani 80 cm, accorciabile Sporgenza 8 cm

Immagine del prodotto

Disegno tecnico

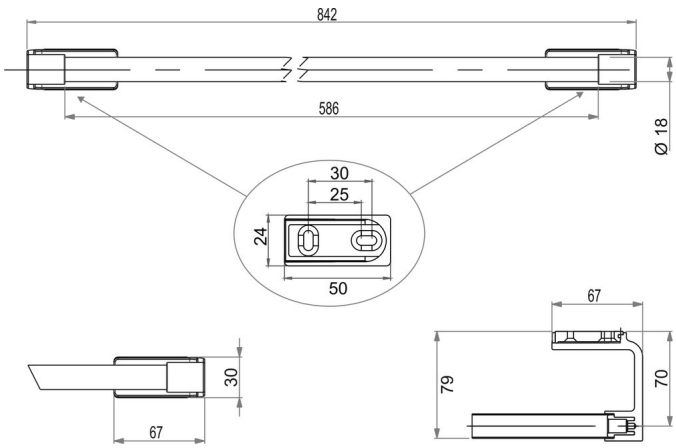

Istruzioni per la cura

Vedi sotto bodenschatz.ch/it-ch/service/pulizia-cura/

Ricambi e accessori

BA56VC832 / 104346	Copertura per supporto murale