bodenschatz

Portasalviette per lavabo LAUFEN, BA40VC438

Serie	Assortimento universale
Tipo	Portasciugamani e anelli asciugamano
Materiale	cromato
Esecuzione	27 cm, droite
Richner-Nr.	01620861
Sanitas-Troesch N.	4533 105 501
Team N.	563005 501

Descrizione del prodotto

BODENSCHATZ Portasalviette LAUFEN sinistra, sporgenza 267/213mm, supporto corto, per lavabi (vedi matrice d'uso): LAUFEN MODERNA R, MODERNA R ab 2018, MODERNA Plus 45 cm, AROLLA nuovo, BELLINO, SWING

Immagine del prodotto

Disegno tecnico

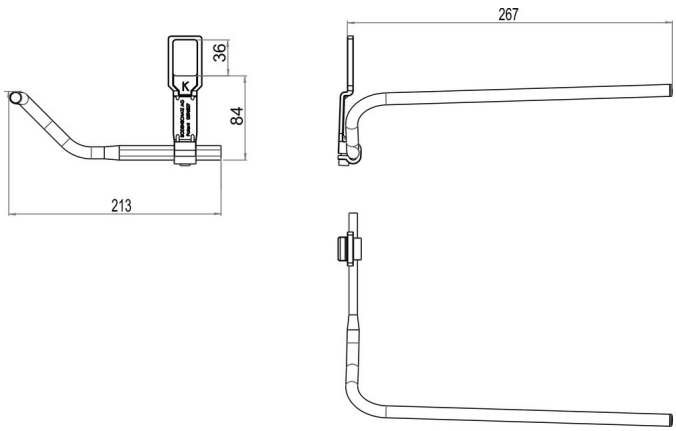

Istruzioni per la cura

Vedi sotto bodenschatz.ch/it-ch/service/pulizia-cura/

Ricambi e accessori

BA40XX051 / 103294	Supporto metallico per porta asciugamani Laufen
BA40XX052 / 101103	Rondella metallica per Porta asciugamani LAUFEN
BA40XX054 / 101105	Supp. di plastica murale porta asciuga.LAUFEN
BA40XX055 / 100730	Rosetta di chiusura per portasalv. LAUFEN + V&B