bodenschatz

Porta asciugamani a destra per Pro55, Pro S, BA40VC482

Serie	Assortimento universale
Tipo	Portasciugamani e anelli asciugamano
Materiale	cromato
Esecuzione	33 cm, diritto
Richner-Nr.	01752529
Sanitas-Troesch N.	4533 171 501
Team N.	563026 501

Descrizione del prodotto

BODENSCHATZ Porta asciugamani a destra per lavandino Pro 55, Pro S, Larghezza 21 cm, sporgenza 33 cm archetto Universal, con stabilizzatore

Immagine del prodotto

Disegno tecnico

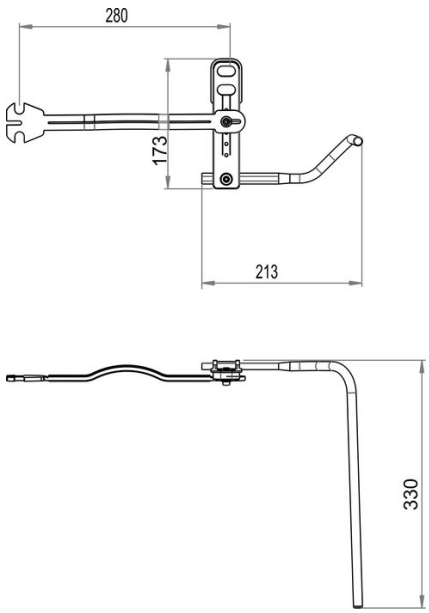

Istruzioni per la cura

Vedi sotto bodenschatz.ch/it-ch/service/pulizia-cura/

Ricambi e accessori

BA40XX052 / 101103	Rondella metallica per Porta asciugamani LAUFEN
BA40XX053 / 101104	Rondella di plastica per Porta asciugamani V&B
BA40XX055 / 100730	Rosetta di chiusura per portasalv. LAUFEN + V&B
BA40XX495 / 103717	Collegamento per porta asciugamani Pro