bodenschatz

Portabicchieri, BA55VC111

Serie	Dolano New
Tipo	Porta bicchiere et porta bicchiere doppio
Materiale	cromato
Colore	vetro trasparente
Richner-Nr.	01777297
Sanitas-Troesch N.	4132 750 501
Team N.	511439 501

Descrizione del prodotto

DOLANO NEW Portabicchieri, vetro trasparente

Immagine del prodotto

Disegno tecnico

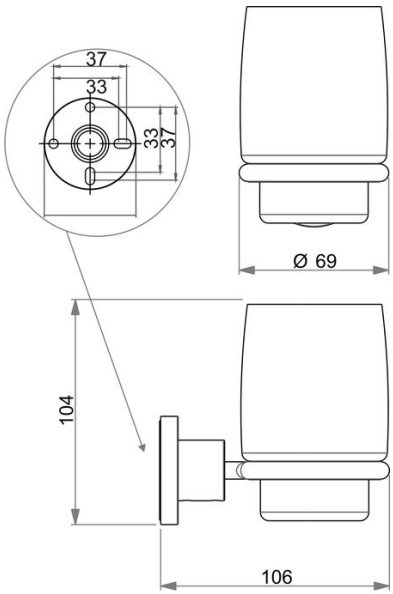

Istruzioni per la cura

Vedi sotto bodenschatz.ch/it-ch/service/pulizia-cura/

Ricambi e accessori

BA16XX802 / 100716	Bicchiere opaco

BA40IN905 / 101470	Set per montaggio viti testa bombata a forare
BA55XX826 / 104095	Inserto di plastica