bodenschatz

Combinazione distributore di sapone e portabic., BA52VC119

Serie	Amarilo
Tipo	Portasapone et distributore di sapone
Materiale	cromato
Colore	vetro opaco
Richner-Nr.	1739907
Sanitas-Troesch N.	4131 458 501
Team N.	512936 000

Descrizione del prodotto

AMARILO Combinazione distr. di sapone e portabicchieri, vetro opaco

Immagine del prodotto

Disegno tecnico

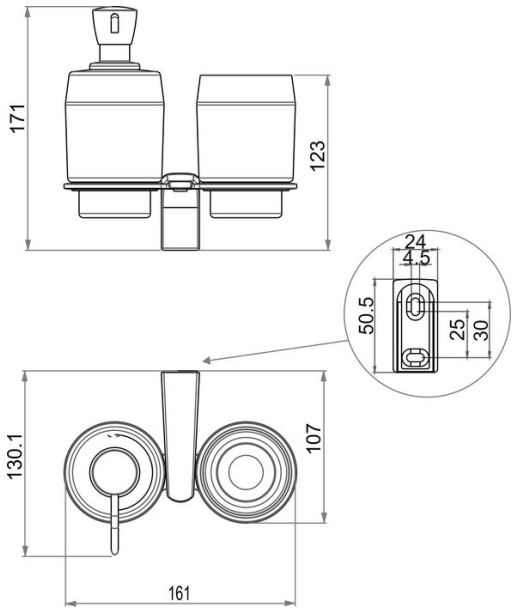

Istruzioni per la cura

Vedi sotto bodenschatz.ch/it-ch/service/pulizia-cura/

Ricambi e accessori

BA40VC831 / 101064	Pompa per distributori di sapone

BA40XX005 / 103501	Corpo pompa di ricambio
BA40XX829 / 103642	Contenitore p.distri. sapone con inserto di gomma
BA40XX890 / 109026	Steigrohr zu Seifenspender
BA52XX802 / 103550	Bicchiere opaco
BA52XX821 / 103547	Flangia murale di plastica
BA52XX826 / 103572	Inserto di plasti. per portabi., e portabi. doppio
BA52XX827 / 103573	Inserto di plasti. p. portasa. distribu. di sapone
BA81XX904 / 102806	Set svasata piana per montaggio a forare