bodenschatz

Kit spazzola WC con coperchio, BA50VC154

Serie	Nandro
Tipo	Portaspazzola
Richner-Nr.	01752414
Sanitas-Troesch N.	4133 368 501
Team N.	511864 501

Descrizione del prodotto

NANDRO Kit spazzola WC con coperchio, vetro opaco

Immagine del prodotto

Disegno tecnico

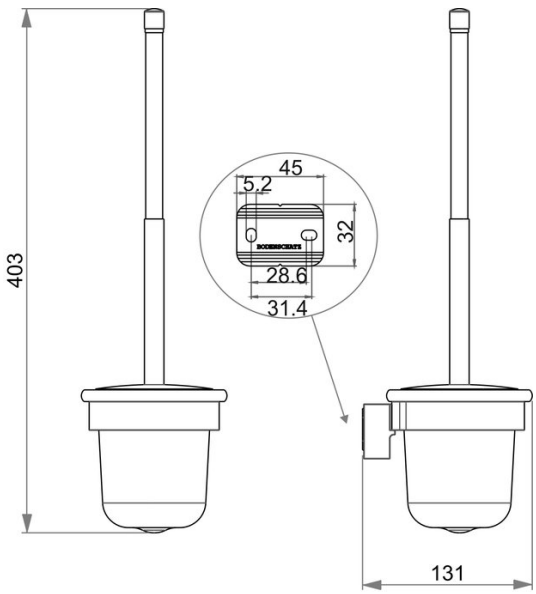

Istruzioni per la cura

Vedi sotto bodenschatz.ch/it-ch/service/pulizia-cura/

Ricambi e accessori

BA38VC861 / 102505	Spazzola WC con coperchio
BA38XX860 / 103255	Vetro per portaspazzole
BA40IN840 / 108364	Set di viti senza testa

BA40IN905 / 101470	Set per montaggio viti testa bombata a forare
BA40XX862 / 101122	Testina per spazzola WC
BA50XX830 / 103818	Inserto di plastica per Kit spazzola WC
BA51XX821 / 103352	Flangia murale