bodenschatz

Porta asciugamani con granci, BA14VC101

Serie	Chic 14
Tipo	Porta-asciugamano
Materiale	cromato
Lunghezza cm	60
Colore	Tritan infrangibile trasparente
Richner-Nr.	4482713
Sanitas-Troesch N.	4133 511 501
Team N.	511711 501

Descrizione del prodotto

CHIC14 Porta asciugamani 60 cm, accorciabile 2 granci ribaltabili amovibile Sporgenza 8.5 cm Montaggio incollaggio o foratura incl. materiale di fissaggio (senza colla) Quantità riempimento adesivo: 2x 1,96 ml SikaFast

Immagine del prodotto

Disegno tecnico

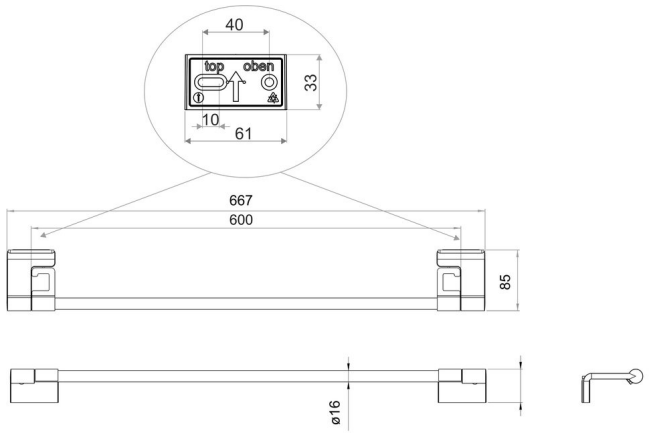

Istruzioni per la cura

Vedi sotto bodenschatz.ch/it-ch/service/pulizia-cura/

Ricambi e accessori

BA14VC875 / 104587	Mensola per Porta asciugamani
BA14VC876 / 104590	Stanga, accorciabile per Porta asciugamani
BA14XX821 / 104592	Flangia murale per forare CHIC14
BA14XX823 / 106469	Flangia murale per l'incollaggio CHIC14
BA14XX877 / 104591	Gancio ribaltabile per Porta asciugamani
BA40XX632 / 107698	Working Kit Mini doppia siringa adesiva 10 ml