bodenschatz

Supporto al plafone per asta da doccia, BA90VC037

Serie	Aste da doccia e guide di tenda doccia
Tipo	Guida di tenda doccia et asta da doccia
Materiale	cromato
Lunghezza cm	51 - 100
Richner-Nr.	4467188
Sanitas-Troesch N.	1716 301 501
Team N.	171337 501

Descrizione del prodotto

BODENSCHATZ Supporto al plafone, fino a 51 - 100 cm, D 2 cm, fissaggio nascosto, ottone cromato

Immagine del prodotto

Disegno tecnico

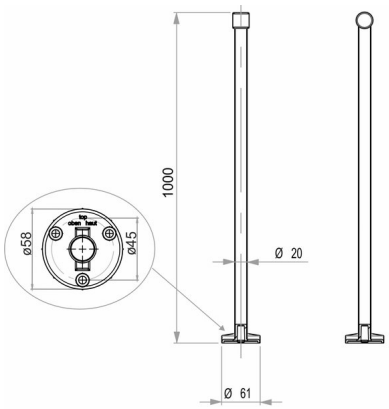

Istruzioni per la cura

Vedi sotto bodenschatz.ch/it-ch/service/pulizia-cura/

Ricambi e accessori

BA40IN840 / 108364	Set di viti senza testa
BA81XX904 / 102806	Set svasata piana per montaggio a forare