bodenschatz

Portabicchieri doppio, BA14VC115

Serie	Chic 14
Tipo	Porta bicchiere et porta bicchiere doppio
Richner-Nr.	4482731
Sanitas-Troesch N.	4133 555 501
Team N.	511738 501

Descrizione del prodotto

CHIC14 Portabicchieri doppio vetro trasparente Montaggio incollaggio o foratura incl. materiale di fissaggio (senza colla) Quantità di riempimento adesivo: 1,96 ml SikaFast

Immagine del prodotto

Disegno tecnico

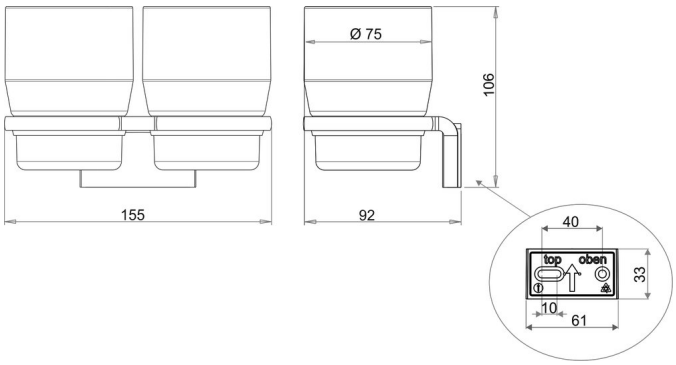

Istruzioni per la cura

Vedi sotto bodenschatz.ch/it-ch/service/pulizia-cura/

Ricambi e accessori

BA14XX821 / 104592	Flangia murale per forare CHIC14
BA14XX823 / 106469	Flangia murale per l'incollaggio CHIC14

BA14XX826 / 104594	Inserto di plastica per bicchiere et porta sapone
BA26XX801 / 102668	Bicchiere trasparente
BA40XX632 / 107698	Working Kit Mini doppia siringa adesiva 10 ml