bodenschatz

Distributore di sapone, BA14VC126

Serie	Chic 14
Tipo	Portasapone et distributore di sapone
Richner-Nr.	4482728
Sanitas-Troesch N.	4133 548 501
Team N.	511734 501

Descrizione del prodotto

CHIC14 Distributore di sapone trasparente Capacità 0,2 litri Montaggio incollaggio o foratura incl. materiale di fissaggio (senza colla) Quantità di riempimento adesivo: 1,96 ml SikaFast

Immagine del prodotto

Disegno tecnico

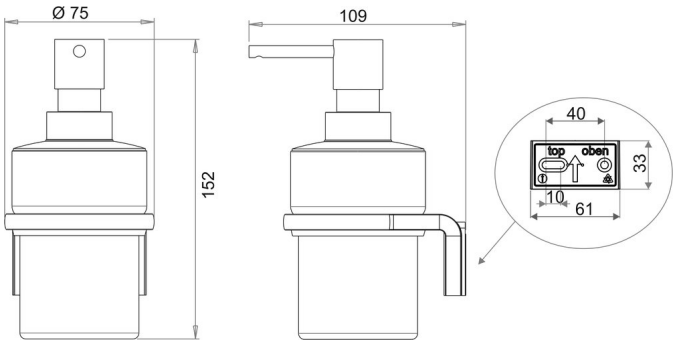

Istruzioni per la cura

Vedi sotto bodenschatz.ch/it-ch/service/pulizia-cura/

Ricambi e accessori

BA14XX821 / 104592	Flangia murale per forare CHIC14
BA14XX823 / 106469	Flangia murale per l'incollaggio CHIC14

BA14XX828 / 104595	Inserto di plastica per distributore di sapone
BA14XX833 / 108053	Guarnizione ad anello
BA40XX006 / 103502	Corpo pompa di ricambio
BA40XX632 / 107698	Working Kit Mini doppia siringa adesiva 10 ml
BA40XX890 / 109026	Steigrohr zu Seifenspender
BA56VC831 / 104401	Pompa per distributori di sapone
BA56VC880 / 104402	Coperchio per distributore di sapone con inserto
BA86XX801 / 104461	Contenitore per distributore di sapone