bodenschatz

Distributore di sapone Savonnette, BA14VC125

Serie	Chic 14
Tipo	Portasapone et distributore di sapone
Richner-Nr.	4482727
Sanitas-Troesch N.	4133 547 501
Team N.	511733 501

Descrizione del prodotto

CHIC14 Distributore di sapone Savonnette trasparente Capacità 0,3 litri Montaggio incollaggio o foratura incl. materiale di fissagio (senza colla) Quantità di riempimento adesivo: 1,96 ml SikaFast

Immagine del prodotto

Disegno tecnico

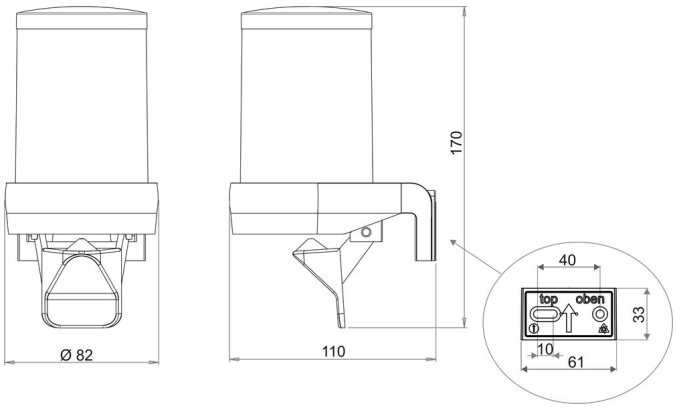

Istruzioni per la cura

Vedi sotto bodenschatz.ch/it-ch/service/pulizia-cura/

Ricambi e accessori

BA14XX821 / 104592	Flangia murale per forare CHIC14
BA14XX823 / 106469	Flangia murale per l'incollaggio CHIC14

BA40VC880 / 101071	Coperchio per distributore di sapone SAVONNETTE
BA40XX632 / 107698	Working Kit Mini doppia siringa adesiva 10 ml
BA40XX881 / 101126	contenitore per distributori di sapone SAVONETTE
BA40XX884 / 101128	Pompa per distributori di sapone SAVONETTE
BA40XX885 / 101129	Membrana per distributori di sapone SAVONETTE
BA40XX886 / 101130	Leva per distributori di sapone Savonette