bodenschatz

Porta asciugamani con due bracci girevoli, BA14VC139

Serie	Chic 14
Tipo	Portasciugamani e anelli asciugamano
Materiale	cromato
Lunghezza cm	33
Richner-Nr.	4482723
Sanitas-Troesch N.	4133 526 501
Team N.	511723 501

Descrizione del prodotto

CHIC14 Porta asciugamani due bracci mobili 33cm Montaggio incollaggio o foratura incl. materiale di fissaggio (senza colla) Quantità riempimento adesivo: 1,96 ml SikaFast

Immagine del prodotto

Disegno tecnico

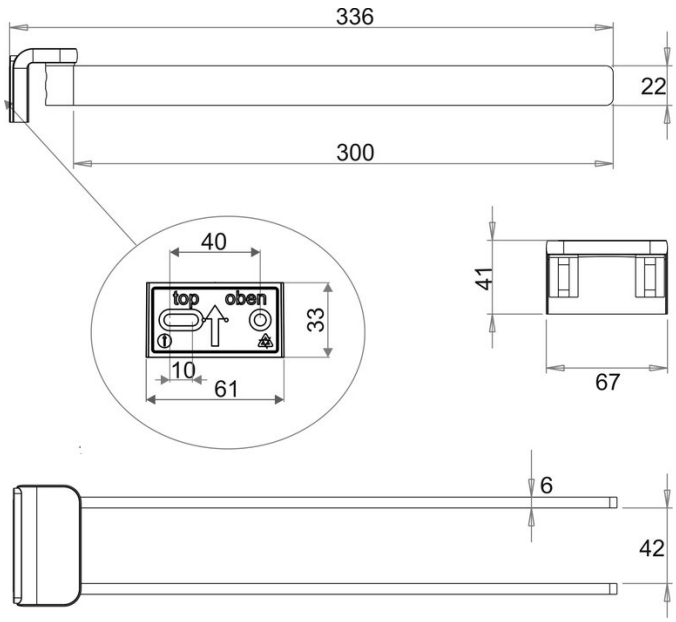

Istruzioni per la cura

Vedi sotto bodenschatz.ch/it-ch/service/pulizia-cura/

Ricambi e accessori

BA14XX822 / 104635	Flangia murale rinforzato, per Porta asciugamani
BA14XX823 / 106469	Flangia murale per l'incollaggio CHIC14
BA40XX632 / 107698	Working Kit Mini doppia siringa adesiva 10 ml