bodenschatz

Portacarta di riserva, BA14VC152

Serie	Chic 14
Tipo	Portacarta di riserva
Richner-Nr.	4482736
Sanitas-Troesch N.	4133 563 501
Team N.	511765 501

Descrizione del prodotto

CHIC14 Portacarta di riserva Montaggio incollaggio o foratura incl. materiale di fissaggio (senza colla) Quantità riempimento adesivo: 1,96 ml SikaFast

Immagine del prodotto

Disegno tecnico

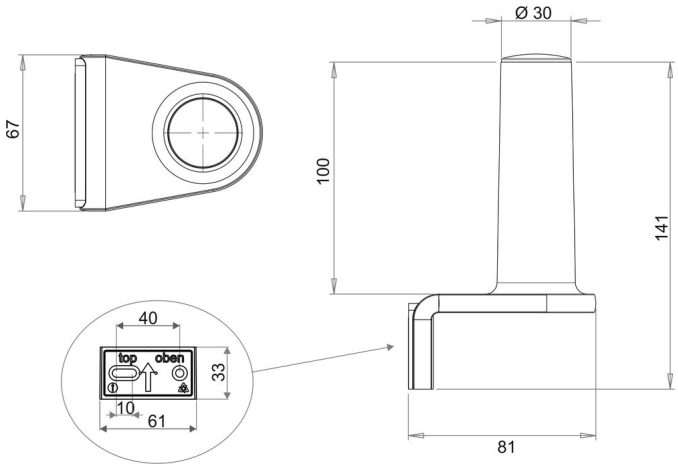

Istruzioni per la cura

Vedi sotto bodenschatz.ch/it-ch/service/pulizia-cura/

Ricambi e accessori

BA14XX821 / 104592	Flangia murale per forare CHIC14
BA14XX823 / 106469	Flangia murale per l'incollaggio CHIC14