bodenschatz

Corrimano ad angolo con bacinella a cestino, BA14VC177

Serie	Chic 14
Tipo	Manglione d'appoggio et corrimano
Richner-Nr.	4482712
Sanitas-Troesch N.	4133 506 501
Team N.	511705 501

Descrizione del prodotto

CHIC14 Corrimano ad angolo con bacinella a cestino montaggio possibile destra o sinistra
36.2 x 12.2 x 19 cm

Immagine del prodotto

Disegno tecnico

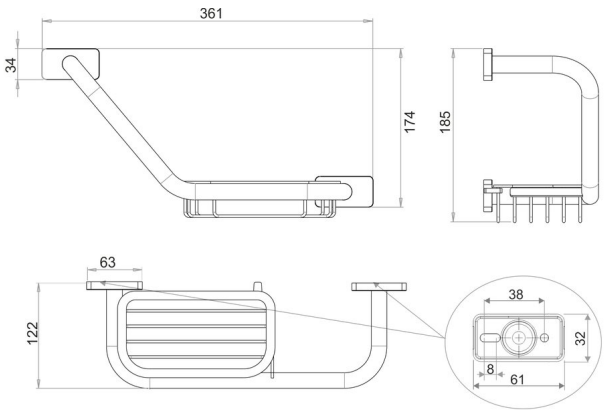

Istruzioni per la cura

Vedi sotto bodenschatz.ch/it-ch/service/pulizia-cura/

Ricambi e accessori

BA40VC852 / 101066	Cestino per sapone per corrimano
BA40XX855 / 104679	Parete distanziatrice per bacinella a cestino