bodenschatz

Portasalviette per lavabo LAUFEN, BA40VC440

Serie	Assortimento universale
Tipo	Portasciugamani e anelli asciugamano
Materiale	cromato
Esecuzione	38 cm, sinistra
Richner-Nr.	4482894
Sanitas-Troesch N.	4533 117 501
Team N.	563003 501

Descrizione del prodotto

BODENSCHATZ Portasalviette LAUFEN sinistra, supporto lungo, sporgezza 379/245 mm per lavabi (vedi matrice d'uso): LAUFEN MODERNA nouvo 48 cm, MODERNA plus 65 cm, AROLLA nuovo, BELLINO, SWING

Immagine del prodotto

Disegno tecnico

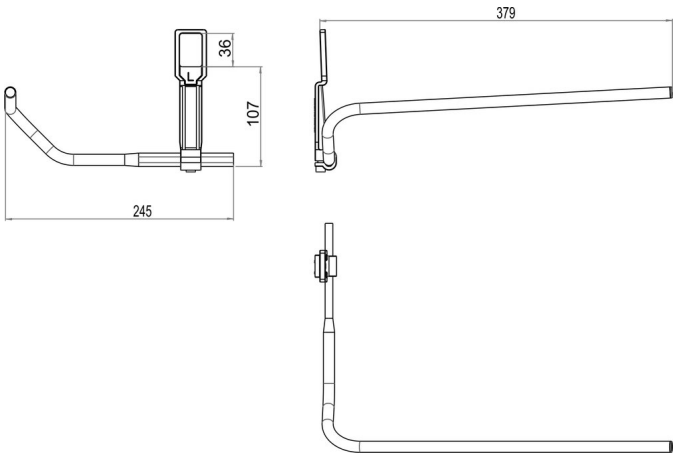

Istruzioni per la cura

Vedi sotto bodenschatz.ch/it-ch/service/pulizia-cura/

Ricambi e accessori

BA40XX050 / 103295	Supporto metallico per porta asciugamani LAUFEN
BA40XX052 / 101103	Rondella metallica per Porta asciugamani LAUFEN
BA40XX054 / 101105	Supp. di plastica murale porta asciuga.LAUFEN
BA40XX055 / 100730	Rosetta di chiusura per portasalv. LAUFEN + V&B