bodenschatz

Portasapone, BA56VC121

Serie	Lindo
Tipo	Portasapone et distributore di sapone
Richner-Nr.	01807136
Sanitas-Troesch N.	4133 741 501
Team N.	511606 501

Descrizione del prodotto

LINDO Portasapone, vetro trasparente

Immagine del prodotto

Disegno tecnico

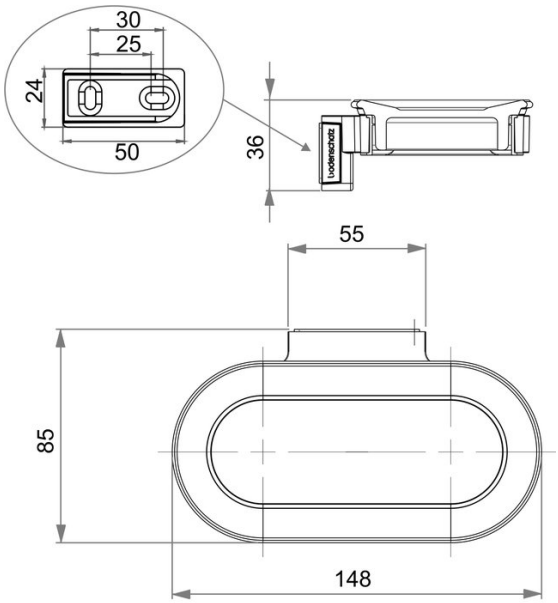

Istruzioni per la cura

Vedi sotto bodenschatz.ch/it-ch/service/pulizia-cura/

Ricambi e accessori

BA56VC832 / 104346	Copertura per supporto murale
BA56XX805 / 104345	Portasapone
BA56XX820 / 104350	Flangia murale

BA56XX827 / 104375 Inserto di plastica per portasapone