bodenschatz

Corrimano, BA40VC377

Serie	Assortimento universale
Tipo	Manglione d'appoggio et corrimano
Richner-Nr.	01620696
Sanitas-Troesch N.	4511 421 501
Team N.	561051 501

Descrizione del prodotto

BODENSCHATZ Corrimano esagonale, diametro del tubo 2.5 cm Limite di carico max. 150 kg

Immagine del prodotto

Disegno tecnico

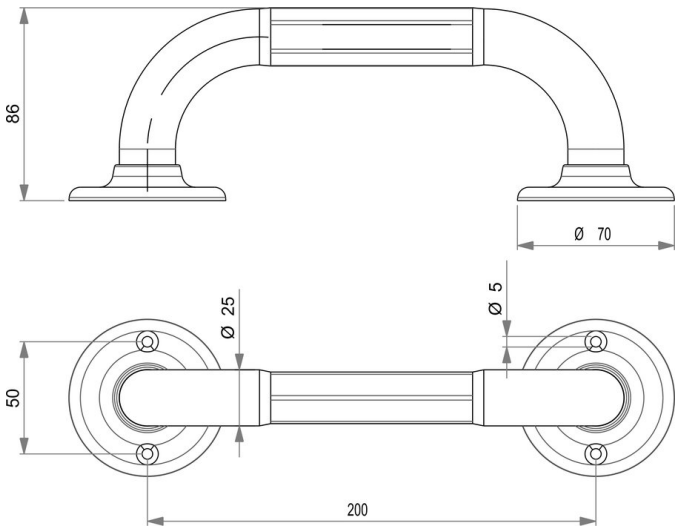

Istruzioni per la cura

Vedi sotto bodenschatz.ch/it-ch/service/pulizia-cura/

Ricambi e accessori

BA40XX907 / 101466	Set di montaggio per corrimano