bodenschatz

Distributore di sapone con bacinella portaoggetti, BA54SW119

Serie	Creativa
Tipo	Portasapone et distributore di sapone
Materiale	nero
Richner-Nr.	1753938
Sanitas-Troesch N.	4133 454 350
Team N.	511934 350

Descrizione del prodotto

CREATIVA Distributore di sapone Savonnette sinistra/destra con bacinella portaoggetti, nero, vetro trasparente

Immagine del prodotto

Disegno tecnico

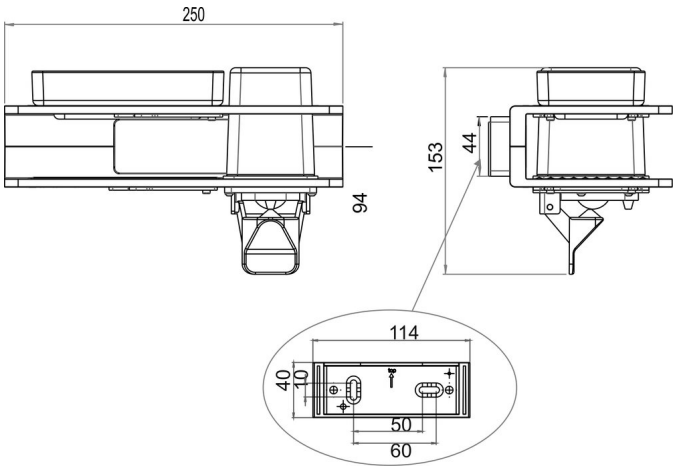

Istruzioni per la cura

Vedi sotto bodenschatz.ch/it-ch/service/pulizia-cura/

Ricambi e accessori

BA40XX884 / 101128	Pompa per distributori di sapone SAVONETTE

BA54VC816 / 103775	Ripiano metallico scanalato
BA54VC818 / 103855	Supporto portasapone
BA54XX801 / 104045	Bicchiere e contenitore per distributori di sapone
BA54XX805 / 104046	Portasapone
BA54XX821 / 103779	Flangia murale di plastica
BA54XX881 / 103890	Contenitore per distributori di sapone SAVONETTE