bodenschatz

Porta asciugamani sinistra e destra (Set) per , BA40VC485

Serie	Assortimento universale
Tipo	Portasciugamani e anelli asciugamano
Materiale	cromato
Esecuzione	38 cm, set destro e sinistro
Richner-Nr.	01752530
Sanitas-Troesch N.	4533 173 501
Team N.	563027 501

Descrizione del prodotto

BODENSCHATZ Porta asciugamani sinistra e destra (Set) per lavandino Pro 60/65 Talux 61, Pro S Larghezza 24 cm, sporgenza 38 cm, geometria del braccio come Universal, con stabilizzatore

Immagine del prodotto

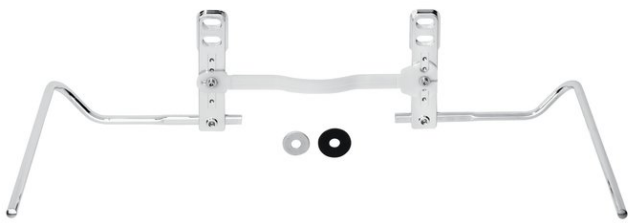

Disegno tecnico

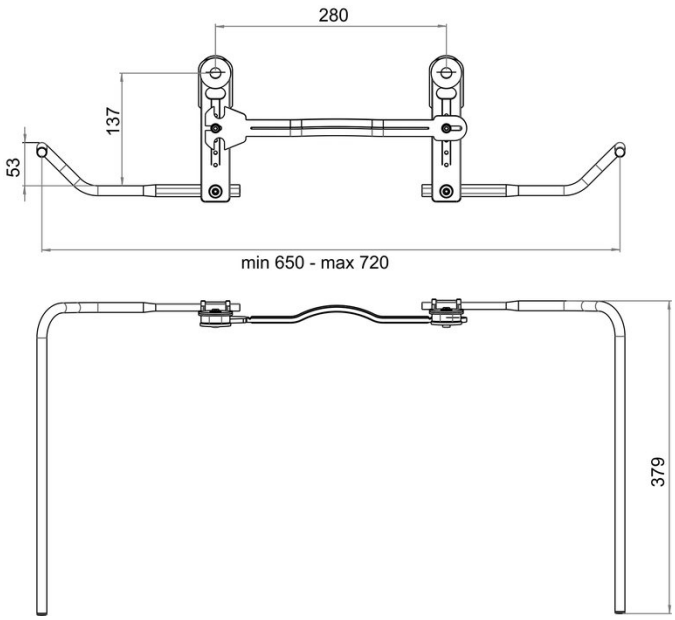

Istruzioni per la cura

Vedi sotto bodenschatz.ch/it-ch/service/pulizia-cura/

Ricambi e accessori

BA40XX052 / 101103	Rondella metallica per Porta asciugamani LAUFEN
BA40XX053 / 101104	Rondella di plastica per Porta asciugamani V&B
BA40XX055 / 100730	Rosetta di chiusura per portasalv. LAUFEN + V&B
BA40XX495 / 103717	Collegamento per porta asciugamani Pro