bodenschatz

Portasapone da appoggio, BA14VC123

Serie	Chic 14
Tipo	Portasapone et distributore di sapone
Richner-Nr.	01615241
Sanitas-Troesch N.	4133 543 501
Team N.	511032 501

Descrizione del prodotto

CHIC14 Portasapone da appoggio, vetro trasparente

Immagine del prodotto

Disegno tecnico

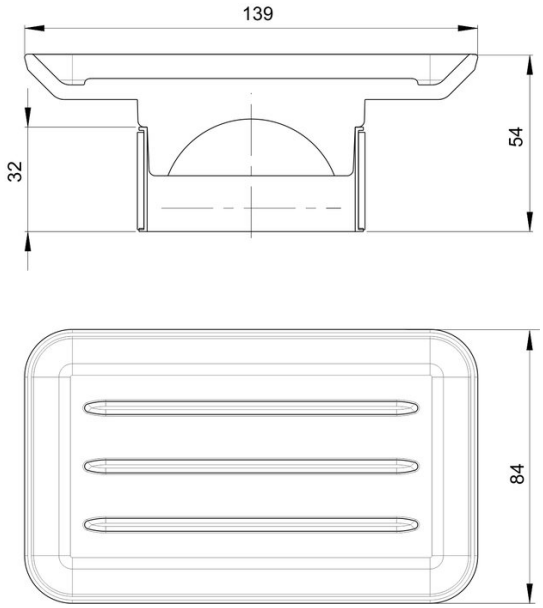

Istruzioni per la cura

Vedi sotto bodenschatz.ch/it-ch/service/pulizia-cura/

Ricambi e accessori

BA26XX827 / 102709	Inserto di plastica
BA40XX995 / 103639	Portasapone trasparente