bodenschatz

Supporto murale per tergi vetro per doccia, BA40VC409

Serie	Assortimento universale
Tipo	Assortimento universale
Materiale	cromato
Richner-Nr.	7003945
Sanitas-Troesch N.	8352 228 501
Team N.	511804 501

Descrizione del prodotto

BODENSCHATZ Supporto murale universal, 3M senza foro, per tergi vetro per doccia
Montaggio incollaggio

Immagine del prodotto

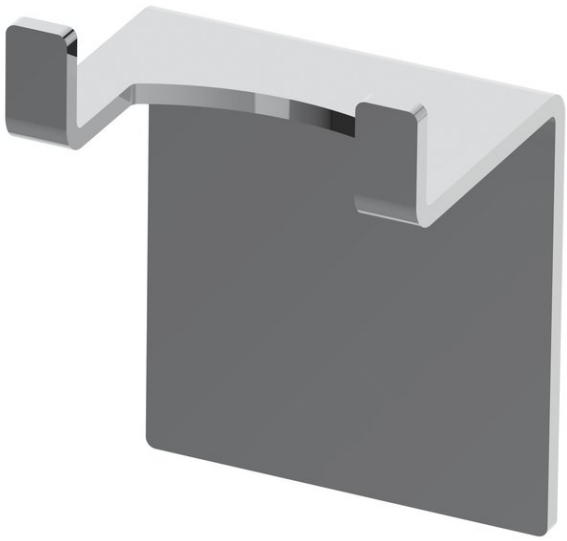

Disegno tecnico

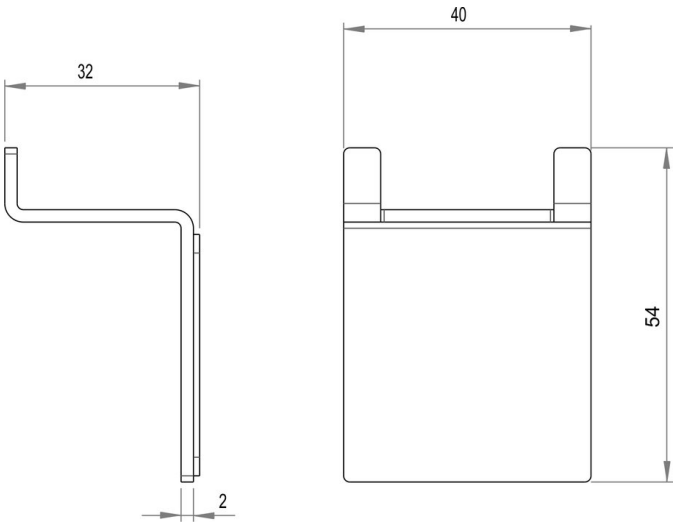

Istruzioni per la cura

Vedi sotto bodenschatz.ch/it-ch/service/pulizia-cura/

Ricambi e accessori

BA40VC401 / 103438	Tergi vetro per doccia

BA40VC404 / 109292	Tergi vetro per doccia con gomma di ricambio
BA40VC405 / 104550	Tergi vetro per doccia con gomma di ricambio