bodenschatz

## Supporto murale per tergi vetro per doccia , BA40VC410

| | |
|---|---|
| Serie | Assortimento universale |
| Tipo | Assortimento universale |
| Richner-Nr. | 7003946 |
| Sanitas-Troesch N. | 8352 229 501 |
| Team N. | 511805 501 |

## Descrizione del prodotto

BODENSCHATZ Supporto murale, incl. set viti per tergi vetro per doccia

## Immagine del prodotto

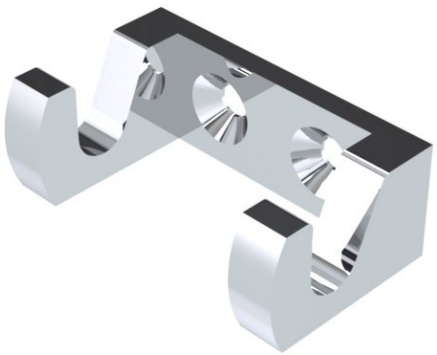

## Disegno tecnico

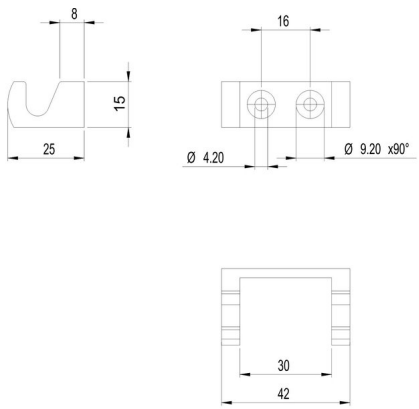


## Istruzioni per la cura

Vedi sotto bodenschatz.ch/it-ch/service/pulizia-cura/

## Ricambi e accessori

| | |
|---|---|
| BA40VC401 / 103438 | Tergi vetro per doccia |
| BA40VC404 / 109292 | Tergi vetro per doccia con gomma di ricambio |
| BA40VC405 / 104550 | Tergi vetro per doccia con gomma di ricambio |