bodenschatz

Gancio grande sporgenza, BA40AE182

Serie	Assortimento universale
Tipo	Gancio
Richner-Nr.	7017152
Sanitas-Troesch N.	4535 135 000
Team N.	563034 559

Descrizione del prodotto

Gancio grande sporgenza universale. Alluminio anodizzato, opaco, 13 x 6.2 cm

Immagine del prodotto

Disegno tecnico

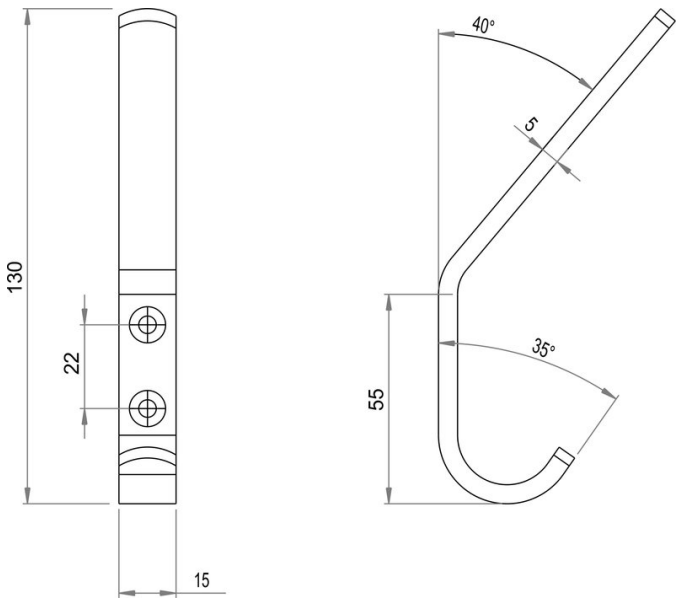

Istruzioni per la cura

Vedi sotto bodenschatz.ch/it-ch/service/pulizia-cura/