bodenschatz

Porta asciugamani, BA58VC140

Serie	Liv
Tipo	Portasciugamani e anelli asciugamano
Materiale	cromato
Lunghezza cm	40
Richner-Nr.	7017071
Sanitas-Troesch N.	4133 828 501
Team N.	511642 501

Descrizione del prodotto

LIV Porta asciugamani con un braccio 40 cm

Immagine del prodotto

Disegno tecnico

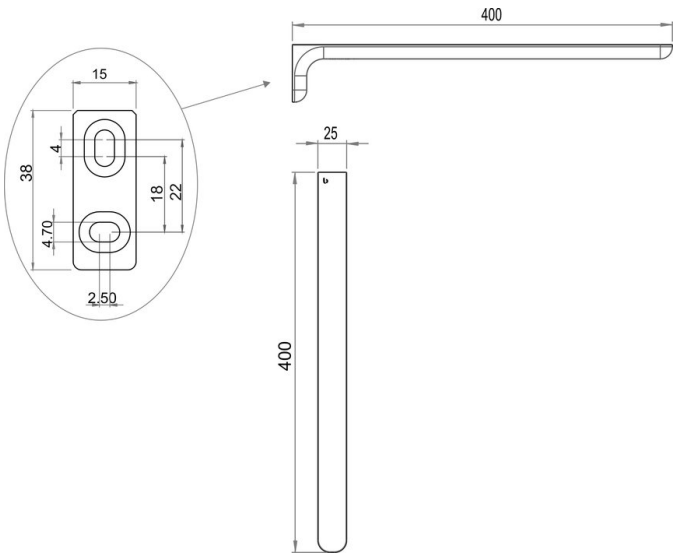

Istruzioni per la cura

Vedi sotto bodenschatz.ch/it-ch/service/pulizia-cura/

Ricambi e accessori

BA40IN840 / 108364	Set di viti senza testa

BA40IN906 / 108401	Set montaggio viti testa bombata p.forare PortaAsc
BA58XX823 / 105358	Flangia murale per portasal. e carta di riserva