bodenschatz

Kit spazzola WC senza coperchio, BA58VC153

Serie	Liv
Tipo	Portaspazzola
Richner-Nr.	7017078
Sanitas-Troesch N.	4133 868 501
Team N.	511649 501

Descrizione del prodotto

LIV Kit spazzola WC senza coperchio vetro opaco

Immagine del prodotto

Disegno tecnico

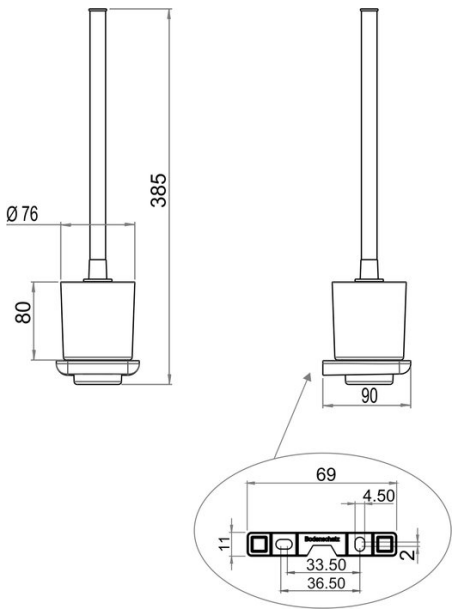

Istruzioni per la cura

Vedi sotto bodenschatz.ch/it-ch/service/pulizia-cura/

Ricambi e accessori

BA40IN840 / 108364	Set di viti senza testa
BA40VC862 / 102717	Spazzola senza coperchio
BA40XX863 / 102754	Testina per spazzola WC nero

BA58WS860 / 105293	Portascopino in vetro (accessori)
BA58XX821 / 105353	Flangia murale per parete di base sempli. e doppio
BA58XX826 / 105034	Inserto di plastica per portabic. sing. et doppio
BA58XX860 / 108536	Portascopino in vetro opaco (accessori)